P451

fiche technique

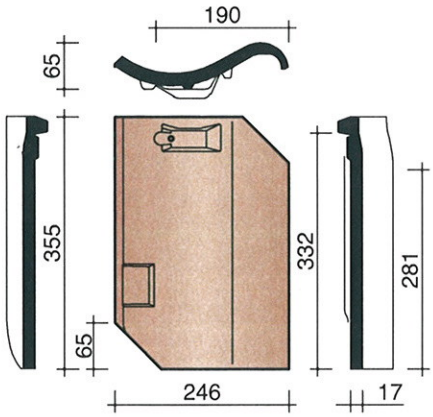

Définition:		Tuile galbée en terre cuite.
Pente minimale avec sous-toiture		
- Feece ou Fleece Plus:		25°.
- Fleece Premium:		15°, sous réserve de prise en considération des indications reprises dans la brochure spécifique Fleece Premium.
Distance de lattage:	±	281 mm [EN 1024]
Largeur utile:	±	190 mm [EN 1024]
Nombre de pièces/m²:	±	18,7
Poids par pièce:	±	2,3 kg
Poids par m²:	±	43 kg
Résistance à la flexion:	>	1200 N [EN 538]
Facteur d'imperméabilité:	≤	0,5 cm³/cm².d [EN 539-1]
Résistance au gel:		Ingélif [EN 539-2]
Nombre de pièces par palette:		420 pour les couleurs rouge naturel, rustique et vieilli rouge 300 pour les couleurs bleu fumé
Nombre de pièces par petite palette:		140 pour les couleurs rouge naturel, rustique et vieilli rouge 150 pour les couleurs bleu fumé
Poids par palette:	±	1025 kg pour les couleurs rouge naturel, rustique et vieilli rouge
	±	740 kg pour les couleurs bleu fumé
Nombre de m² par palette:	±	22,46 m² pour les couleurs rouge naturel, rustique et vieilli rouge
	±	16,04 m² pour les couleurs bleu fumé
Nombre de m² par petite palette:	±	7,49 m² pour les couleurs rouge naturel, rustique et vieilli rouge
	±	8,02 m² pour les couleurs bleu fumé
Pose:		A joints droits

Vous pouvez télécharger ces informations et beaucoup d'autres, comme des cahiers de charges, sur notre site Internet: **www.koramic.com**

N°	DESCRIPTION	CODE REF.
1A	FAITIERE	1400
		1200
1B	ARETIER	3300
		1200
		3100
2A	FRONTON	1440
		1240
	ABOUT DE FAITIERE	1230
2B	ABOUT D'ARETIER	3360
		1260
		3110
3	TUILE DE RIVE GAUCHE	7080
	TUILE A DOUBLE BOURRELET	8050
4	TUILE DE RIVE DROITE	7090
16	KIT TUILE A DOUILLE + MITRON	8741
17	TUILE CHATIERE	8640
	TUILE PIGEONNIERE	8650
	KIT TUILE MOINEAU	8963
19	JONCTION	5500
		5730
		5740
	RENCONTRE	5290
		5120
		5630
		5640
		5020
		5250

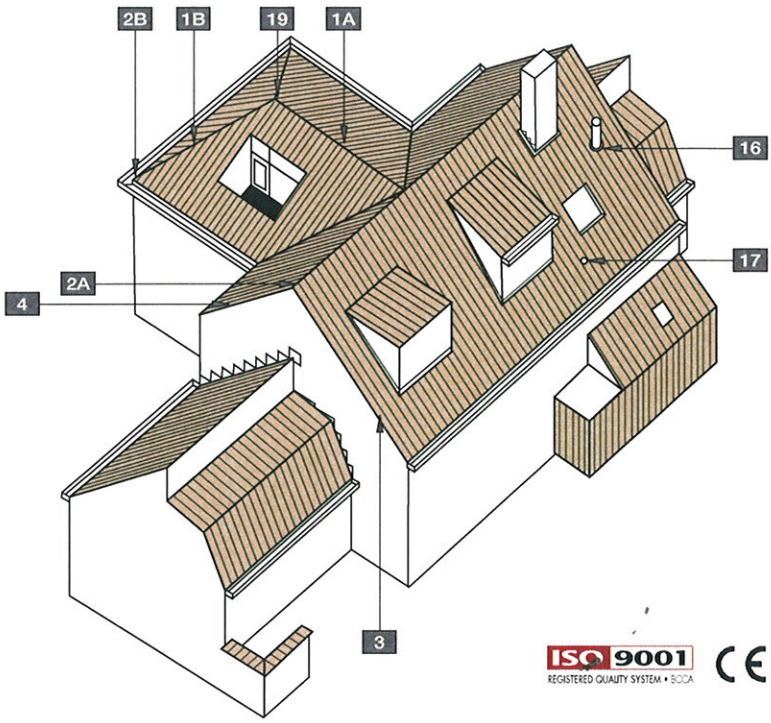

- marque de qualité BENOR et KOMO
- conforme, sur base de la EN 1304, à la norme française et allemande

ISO 9001 REGISTERED QUALITY SYSTEM • BCCA CE